MASCHINEN MAURITZ

Hoflader, Bagger und Baumaschinen

THALER

Hoflader **1220**

PROSPEKT 2023

THALER Hoflader 1220

EU-Abgasnorm Stufe V ohne DOC/DPF

19 PS

Motor	3-Zylinder Yanmar Dieselmotor 14,6 KW (19PS)
Hubraum	900 ccm - 3000 U/min
Kühlung	Wasserkühler, Ölkühler
Fahrantrieb	Hydrostat mit Automotiver Steuerung/ 230 bar
Antriebsart	4 Radnabenmotore
Arbeitshydraulik	ca. 33l/min, 160 bar
Geschwindigkeit	ca. 16 km/h, (1-stufig)
Batterie	12V - 45AH
Dieseltank	25l
Hydrauliktank	25l
Feststellbremse	Trommelbremse auf die Hinterräder wirkend

Standardausstattung:

- CE-Abnahme
- Hochstabile vollhydraulische Knickpendellenkung für durchgehenden Bodenkontakt aller Räder
- 3. Steuerkreis vorne mit Zylinderfunktion (DN12), Schnellwechsler, Tippfunktion und Raste bei mechanischer Ausführung
- Multifunktionsjoystick, Einhebelsteuerung mit Schwimmstellung auf allen Funktionen sowie Straßensperre für Kreuzsteuerung und 3. Steuerkreis (mechanisch)
- Richtungswechsel (Kippschalter) auf Joystick
- Optimierte Parallelführung
- Thaler Inch-Pedal
- Mechanisch gefederter Fahrersitz mit Sicherheitsgurt und Fahrerrückhaltesystem nach aktueller Maschinenrichtlinie
- Fops-Rops-Fahrerschutzdach
- 2 LED-Arbeitsscheinwerfer je 1150lm auf dem Dach (1x vorne, 1x hinten)
- Bequemer Einstieg ohne Stolperfallen wie Mitteltunnel
- Gute Übersicht durch intelligente Vorderwagenkonstruktion
- Motorhaube aus massivem Stahl nach hinten kippbar für ideale Zugänglichkeit für Wartungen
- Alle Schmierpunkte gut erreichbar (teilw. nach außen verlegt)
- Großer Kombikühler (Wasser+Öl)
- Hydraulikschutzschläuche
- Batteriehauptschalter außen
- Hydraulische Verriegelung über Dreiwegehahn
- mit Z-Kinematik

Dein kleiner Helfer für:

Transport (Palettengabel)	Ballentransport	Ausmisten/Einstreuen	Kehren (Kehrmaschine)
Mähen (Sichelmäher)	Erdarbeiten/ Bauarbeiten	Futterschieben (Futterschieber)	Gülleschieben

Hoflader 1220

19 PS

Anbaugeräte:

Schaufel	26015	Schaufel 0,85m, 50kg Eigengewicht, Volumen: 87l	
	26016	Schaufel 0,95m, 55kg Eigengewicht, Volumen: 97l	
	26017	Schaufel 1,05m, 60kg Eigengewicht, Volumen: 108l	
	26021	Schaufel 1,15m, 65kg Eigengewicht, Volumen: 118l	
	26022	Schaufel 1,20m, 68kg Eigengewicht, Volumen: 125l	

Leichtgutschaufel	26023	Leichtgutschaufel 0,85m, 65kg Eigengewicht, Volumen: 140l	
	26024	Leichtgutschaufel 0,95m, 70kg Eigengewicht, Volumen: 155l	
	26025	Leichtgutschaufel 1,05m, 80kg Eigengewicht, Volumen: 170l	
	26030	Leichtgutschaufel 1,15m, 85kg Eigengewicht, Volumen: 195l	
	26031	Leichtgutschaufel 1,25m, 90kg Eigengewicht, Volumen: 210l	

Schaufel mit Aufsatz	26044	Schaufel mit Aufsatz 0,85m	
	26055	Schaufel mit Aufsatz 0,95m	
	26056	Schaufel mit Aufsatz 1,05m	
	26057	Schaufel mit Aufsatz 1,15m	
	26058	Schaufel mit Aufsatz 1,20m	

Krokodilgebiss	26010	Krokodilgebiss 0,85m, 2 Zylinder	
	26011	Krokodilgebiss 0,95m, 2 Zylinder	
	26012	Krokodilgebiss 1,05m, 2 Zylinder	
	26013	Krokodilgebiss 1,15m, 2 Zylinder	
	26014	Krokodilgebiss 1,20m, 2 Zylinder	

Palettengabel	25997	Palettengabel 0,74m breit, Zinkenlänge 1m (Tragfähigkeit pro Zinkenpaar 1000kg)	
	25998	Palettengabel 0,88m breit, Zinkenlänge 1m (Tragfähigkeit pro Zinkenpaar 1000kg)	

Kehrmaschine 10038	K-648	Kehrmaschine 1,20m, Eigengewicht 220kg	
	K-979	Aufnahme Thaler-Klein für 1220 (Pflichtauswahl)	
	K-652	Schmutzsammelwanne, Eigengewicht 35kg, Volumen 102l	
	K-685	Seitenbesen Kunststoff, Eigengewicht 40kg	

Sichelmäher 	26061	Sichelmähwerk 1,20m für 1220	

Datenblatt 1220

Angaben ohne Zusatzgewicht - Maße bei Standardbereifung
Bemaßung ändert sich je nach Anbaugerät und Bereifung

19 PS

Hubkraft	750kg
Kipplast Schaufel	
Maschine gerade	600kg
Maschine geknickt (45°)	280kg
Kipplast Palettengabel (50cm)	
Maschine gerade	600kg
Maschine geknickt (45°)	280kg
Hydrauliktankvolumen	25l
Dieseltankvolumen	25l
Vorderachsgewicht	255kg
Hinterachsgewicht	745kg
Leergewicht	1010kg
Betriebsgewicht	1180kg

A	Gesamtlänge mit Schaufel	2950mm
B	Gesamtlänge ohne Schaufel	2480mm
C	Achsmitte bis Schaufeldreh-punkt	430mm
D	Radstand	1250mm
E	Hecküberhang	760mm
F	Höhe über Fops-Rops Dach	1990mm
G	Sitzhöhe (Standardbereifung)	1000mm
H	Höhe Vorderwagen	1160mm
J	Gesamtarbeitshöhe	2600mm
K	max. Höhe am Schaufel-drehpunkt	2200mm
L	Überladehöhe	2080mm
	max. Ausschütthöhe	1710mm
N	Reichweite bei M	350mm

O	Schürftiefe	0mm
P	Gesamtbreite Standardbereifung	880mm
Q	Spurbreite	705mm
R	Breite über Schutzdach	650mm
S	Bodenfreiheit	160mm
T	max. Radius	2130mm
U	Radius am Außenrand	1950mm
V	Innenradius	1040mm
W	Knickwinkel	45°
X	Rückrollwinkel bei max. Hubhöhe	53°
Y	max. Auskippwinkel	45°
Z	Rückrollwinkel am Boden	40°

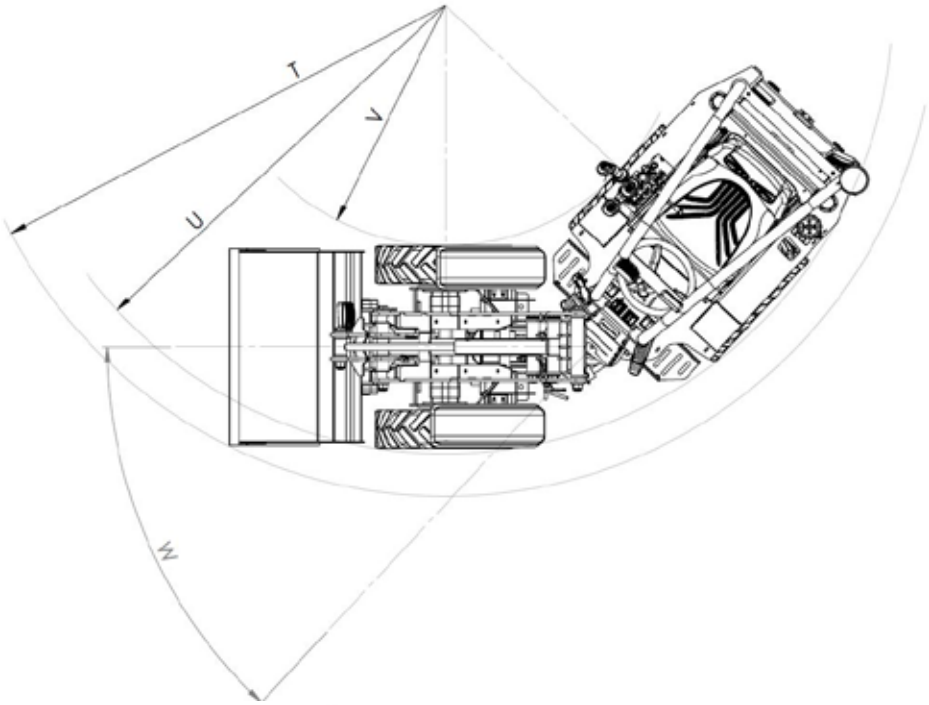

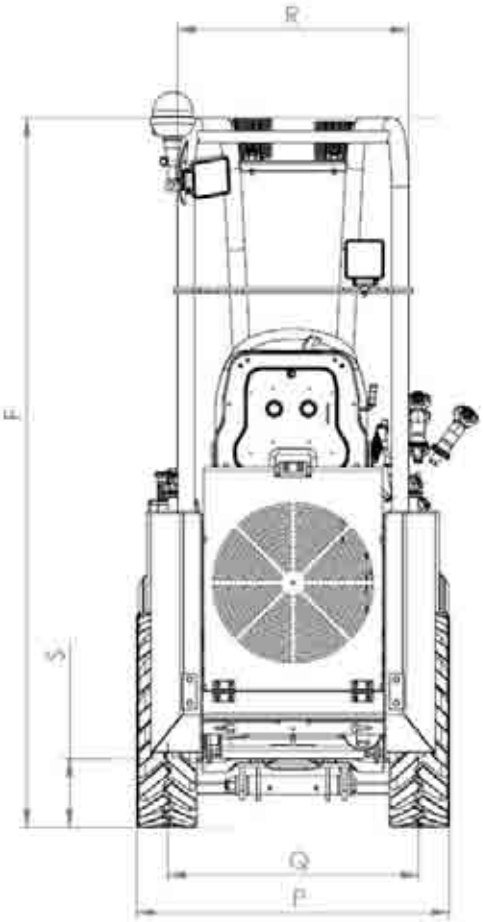

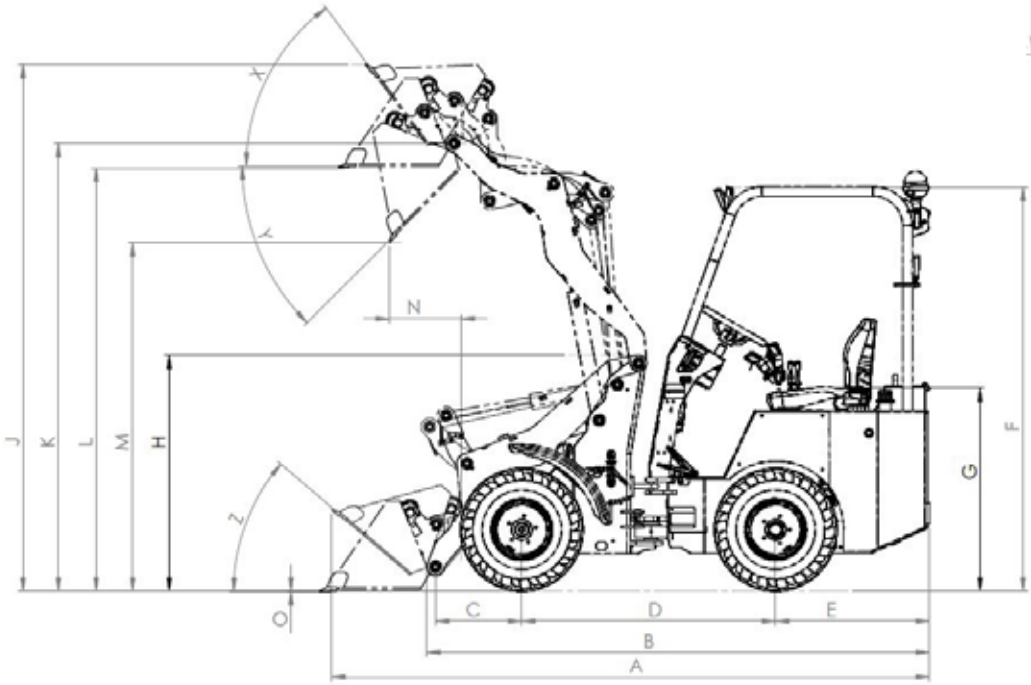

Alle Angaben unter Vorbehalt! Änderungen im Zuge der technischen Weiterentwicklung vorbehalten.

Maschinen Mauritz GesmbH
Unterstiftung 23A
A-4190 Bad Leonfelden

TEL: +43 7213 6820 - 0
office@maschinen-mauritz.at
www.maschinen-mauritz.at

MASCHINEN MAURITZ

Hoflader, Bagger und Baumaschinen