MASCHINEN MAURITZ

Hoflader, Bagger und Baumaschinen

THALER

Hoflader **2230**

PROSPEKT 2023

Hoflader 2230L
Hoflader 2230S
Hoflader 2230H

25 PS

EU-Abgasnorm Stufe V ohne DOC/DPF

Motor	3-Zylinder Yanmar Dieselmotor 18,9 KW (25PS)
Hubraum	1331 ccm - 2800U/min
Kühlung	Wasserkühler, Ölkühler
Fahrantrieb	Hydrostat mit Automotiver Steuerung/ 365 bar
Antriebsart	Axialkolbenmotor, Gelenkwelle
Arbeitshydraulik	ca. 42l/min, 180 bar
Geschwindigkeit	ca. 16 km/h, (2-stufig)
Batterie	12V - 45AH
Dieseltank	L: 28l S/H: 37l
Hydrauliktank	35 l
Feststellbremse	Trommelbremse auf Kardanwelle auf alle 4 Räder wirkend

Standardausstattung:

- CE-Abnahme
- Hochstabile vollhydraulische Knickpendellenkung für durchgehenden Bodenkontakt aller Räder
- 3. Steuerkreis vorne mit Zylinderfunktion (DN12), Schnellwechsler, Tippfunktion und Raste bei mechanischer Ausführung
- Multifunktionsjoystick, Einhebelsteuerung mit Schwimmstellung auf allen Funktionen sowie Straßensperre für Kreuzsteuerung und 3. Steuerkreis (mechanisch)
- Schnell/Langsam (Knopfdruck) sowie Richtungswechsel (Kippschalter) auf Joystick
- Individuell einstellbare Lenksäule inkl. Betriebsstundenzähler und Kraftstoffanzeige
- Optimierte Parallelführung
- Thaler-Inch-Pedal
- Mechanisch gefederter Fahrersitz mit Sicherheitsgurt und Fahrerrückhaltesystem nach aktueller Maschinenrichtlinie
- Fops-Rops-Fahrerschutzdach
- 3 LED Arbeitscheinwerfer je 1150lm auf dem Dach (2x vorne, 1x hinten)
- Bequemer Einstieg ohne Stolperfallen wie Mitteltunnel
- Gute Übersicht durch intelligente Vorderwagenkonstruktion
- Motorhaube aus massivem Stahl nach oben kippbar für ideale Zugänglichkeit für Wartungen
- Alle Schmierpunkte gut erreichbar (teilw. nach außen verlegt)
- Großer Kombikühler (Wasser+Öl)
- Hydraulikschutzschläuche
- Batteriehauptschalter
- Hydraulische Verriegelung über Dreiwegehahn
- Thaler-Haken-Aufnahme

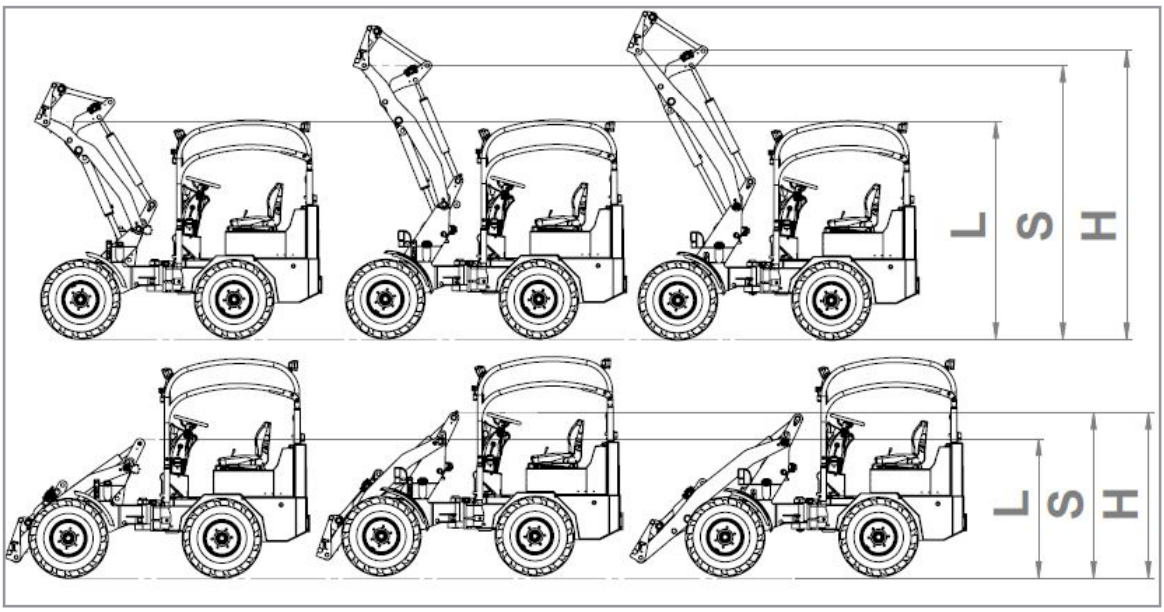

3 Schwingen Ausführung
2230 L / 2230 S / 2230 H

L = Low
+ noch bessere Übersichtlichkeit über niedrigen Vorderwagen
+ mehr Hubkraft

- weniger Hubhöhe

S = Standard
+ Standardschwinge
+ mehr Hubhöhe

- weniger Hubkraft

H = High
+ Lange Schwinge
+ mehr Hubhöhe

- weniger Hubkraft

Datenblatt 2230

Angaben ohne Zusatzgewicht - Maße bei Standardbereifung
Bemaßung ändert sich je nach Anbaugerät und Bereifung

25 PS

		2230L	2230S	2230H
A	Gesamtlänge mit Schaufel	3830mm	3870mm	4180mm
B	Gesamtlänge ohne Schaufel	3094mm	3110mm	3420mm
C	Achsmitte bis Schaufeldrehpunkt	530mm	550mm	848mm
D	Radstand	1572mm		
E	Hecküberhang	880mm		
F	Höhe über Fops-Rops Dach	2210mm		
J	Gesamtarbeitshöhe	2820mm	3340mm	3520mm
K	max. Höhe am Schaufeldrehpunkt	2210mm	2760mm	2935mm
L	Überladehöhe	1995mm	2580mm	2710mm
M	max. Ausschütthöhe	1375mm	2040mm	2220mm
N	Reichweite bei M	340mm	330mm	510mm
O	Schürftiefe	25mm	25mm	20mm
P	Gesamtarbeitsbreite Standardbereifung	1120mm		
Q	Spurbreite	840mm		
R	Breite über Schutzdach	660mm		
S	Bodenfreiheit	240mm		
T	max. Radius	2430mm	2505mm	2680mm
U	Radius am Außenrand	2100mm		
V	Innenradius	1030mm		
W	Knickwinkel	55°		
X	Rückrollwinkel bei max. Hubhöhe	55°	50°	54°
Y	max. Auskippwinkel	53°	47°	43°
Z	Rückrollwinkel am Boden	50°	50°	55°

	2230L	2230S	2230H
Hubkraft	1600kg	1500kg	1300kg
Kipplast Schaufel			
Maschine gerade	1400kg	1300kg	1100kg
Maschine geknickt (45°)	1100kg	1000kg	800kg
Kipplast Palettengabel (50cm)			
Maschine gerade	1100kg	900kg	750kg
Maschine geknickt (45°)	625kg	550kg	490kg
Hydrauliktankvolumen	35l		
Dieseltankvolumen	28l	37l	37l
Vorderachsgewicht	470kg	520kg	570kg
Hinterachsgewicht	1100kg		
Leergewicht	1570kg	1620kg	1670kg
Betriebsgewicht	1770kg	1820kg	1870kg

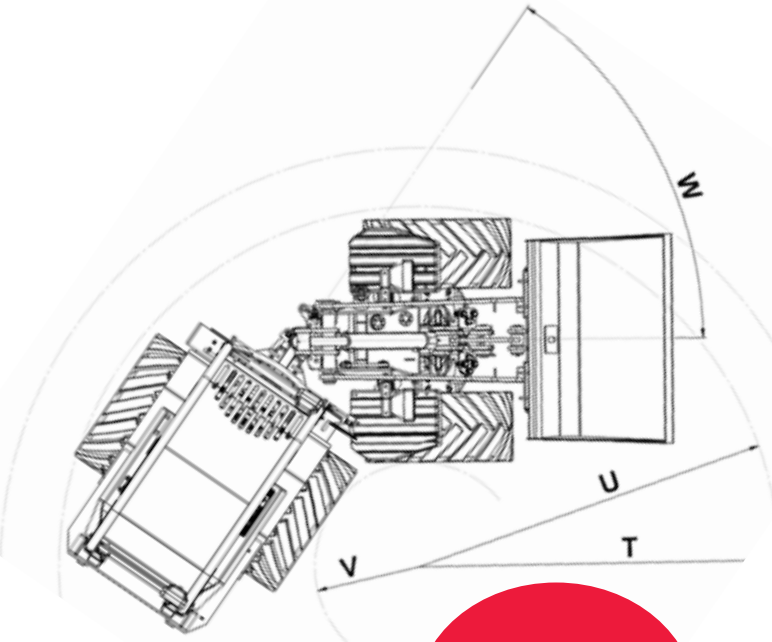

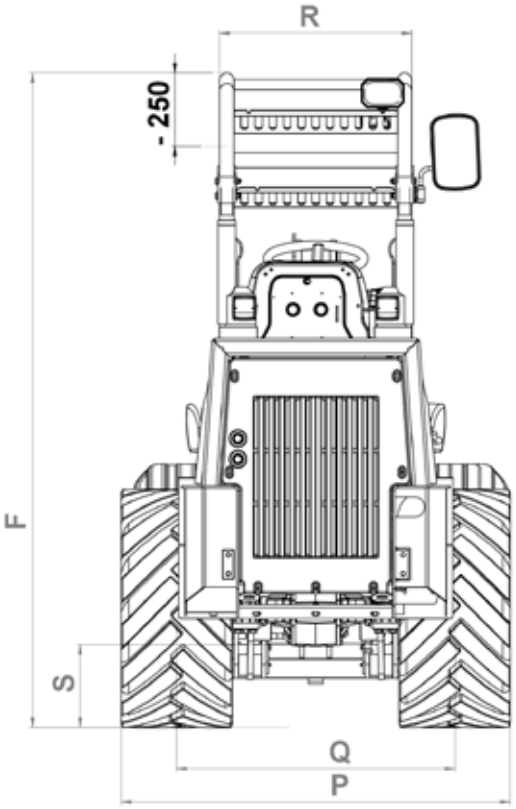

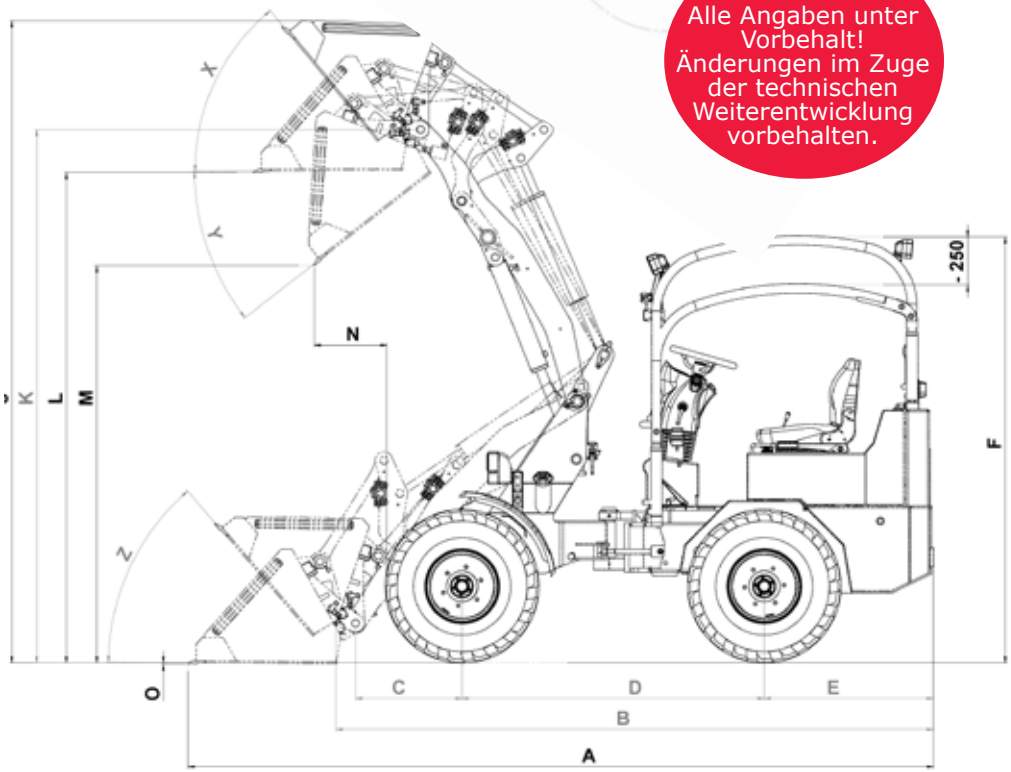

Alle Angaben unter Vorbehalt! Änderungen im Zuge der technischen Weiterentwicklung vorbehalten.

Maschinen Mauritz GesmbH
Unterstiftung 23A
A-4190 Bad Leonfelden

TEL: +43 7213 6820 - 0
office@maschinen-mauritz.at
www.maschinen-mauritz.at

MASCHINEN MAURITZ

Hoflader, Bagger und Baumaschinen