MASCHINEN MAURITZ

Hoflader, Bagger und Baumaschinen

THALER

Hoflader **2838**

PROSPEKT 2023

THALER

Hoflader 2838L
Hoflader 2838S
Hoflader 2838H

38 PS

EU-DOC + DPF Abgasnorm Stufe V mit DOC/DPF - 6000 h wartungsfrei

Motor	3-Zylinder Yanmar Dieselmotor 28,2 KW (38PS)
Hubraum	1642mm - 3000 U/min
Kühlung	Wasserkühler, Ölkühler
Fahrantrieb	Hydrostat mit Automotiver Steuerung/ 365 bar
Antriebsart	Axialkolbenmotor/ Gelenk-welle/ Planetenantrieb
Arbeitshydraulik	ca 51l/min, 180 bar
Geschwindigkeit	ca. 18km/h, (2-stufig mit Drehmomenterfassung)
Batterie	12V - 75 AH
Dieseltank	50l
Hydrauliktank	45l
Feststellbremse	Trommelbremse auf Kardanwelle auf alle 4 Räder wirkend

Standardausstattung:

- CE-Abnahme
- Hochstabile vollhydraulische Knickpendellenkung mit 2 DW-Lenkzylinder für durchgehenden Bodenkontakt aller Räder
- 3. Steuerkreis vorne mit Zylinderfunktion (DN12), Schnellwechsler, Tippfunktion und Raste bei mechanischer Ausführung
- Multifunktionsjoystick, Einhebelsteuerung mit Schwimmstellung auf allen Funktionen sowie Straßensperre für Kreuzsteuerung und 3 Steuerkreis (mechanisch)
- Schnell / Langsam (Knopfdruck) sowie Richtungswechsel (Kippschalter) auf Joystick
- Individuell einstellbare digitale Lenksäule inkl. Betriebsstundenzähler, Kraftstoffanzeige, Temperaturanzeige und Drehzahlmesser
- Optimierte Parallelführung
- Thaler-Inch-Brems-Pedal
- Mechanisch gefederter Fahrersitz mit Sicherheitsgurt und Fahrerrückhaltesystem nach aktueller Maschinenrichtlinie
- Fops-Rops-Fahrerschutzdach
- 3 LED-Arbeitsscheinwerfer je 1150lm auf dem Dach (2x vorne, 1x hinten)
- Bequemer Einstieg ohne Stolperfallen wie Mitteltunnel
- Gute Übersicht durch intelligente Vorderwagenkonstruktion
- Motorhaube aus massivem Stahl nach oben kippbar für ideale Zugänglichkeit für Wartungen
- Hintere Motorabdeckung aus GFK seitlich zu öffnen
- Alle Schmierpunkte gut erreichbar (teilw. nach außen verlegt)
- Großer Kombikühler (Wasser+Öl)
- Hydraulikschutzschläuche
- Batteriehauptschalter
- Hydraulische Verriegelung über Dreiwegehahn
- Thaler-Haken-Aufnahme

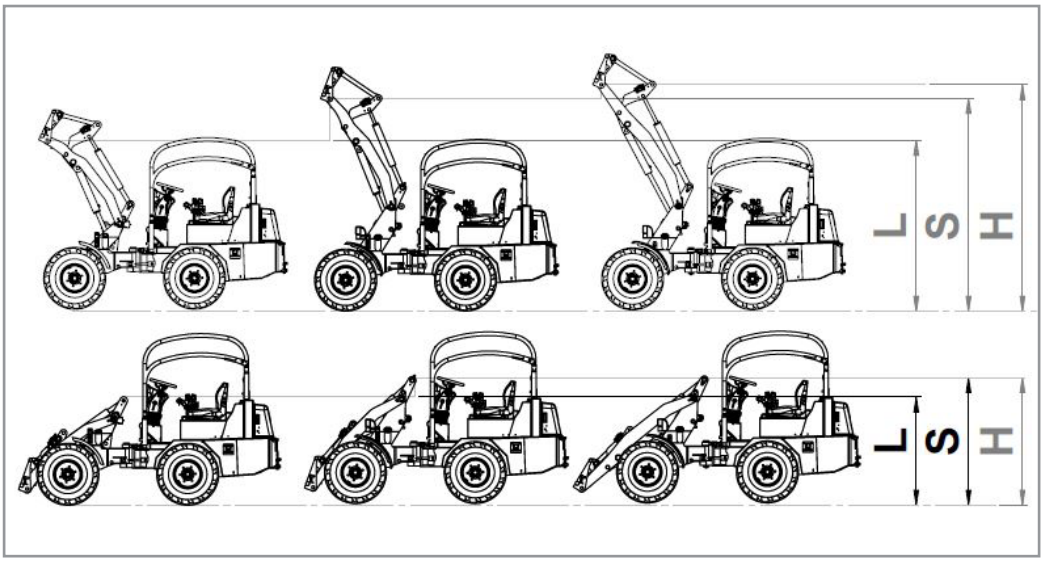

3 Schwingen Ausführung
2838 L / 2838 S / 2838 H

L = Low
+ noch bessere Übersichtlichkeit über niedrigen Vorderwagen
+ mehr Hubkraft

- weniger Hubhöhe

S = Standard
+ Standardschwinge
+ mehr Hubhöhe

- weniger Hubkraft

H = High
+ Lange Schwinge
+ mehr Hubhöhe

- weniger Hubkraft

Datenblatt 2838

Angaben ohne Zusatzgewicht - Maße bei Standardbereifung
Bemaßung ändert sich je nach Anbaugerät und Bereifung

38 PS

		2838L	2838S	2838H
A1	Gesamtlänge mit Schaufel	4205mm	4280mm	4480mm
A2	Gesamtlänge mit Schaufel (mit Gussgewicht)	4275mm	4350mm	4550mm
B1	Gesamtlänge ohne Schaufel	3420mm	3525mm	3750mm
B2	Gesamtlänge ohne Schaufel (mit Gussgewicht)	3520mm	3595mm	3820mm
C	Achsmitte bis Schaufeldreh-punkt	522mm	522mm	780mm
D	Radstand	1670mm		
E1	Hecküberhang	1145mm		
E2	Hecküberhang (mit Gussgewicht)	1215mm		
F	Höhe über Fops-Rops-Dach	2240mm		
G	Sitzhöhe	1230mm		
J	Gesamtarbeitshöhe	3330mm	3730mm	3860mm
K	max. Höhe am Schaufel-drehpunkt	2765mm	3130mm	3330mm
L	Überladehöhe	2554mm	2930mm	3110mm
M	max. Ausschütthöhe	1985mm	2390mm	2590mm
N	Reichweite bei M	235mm	310mm	325mm
O	Schürftiefe	25mm	45mm	80mm
P	Gesamtbreite Standardbe-reifung	1160mm		
Q	Spurbreite	900mm		
R	Breite über Schutzdach	660mm		
S	Bodenfreiheit	280mm		
T1	max. Radius (bei Standard Schaufel 1,40m)	2840mm	2880mm	2990mm
T2	Max. Radius bei Hecküber-hang	2470mm		
U	Radius am Außenrad	2400mm		
V	Innenradius	1230mm		
W	Knickwinkel	50°		
X	Rückrollwinkel bei max. Hubhöhe	41°	53°	49°
Y	max. Auskippwinkel	47°	43°	49°
Z	Rückrollwinkel am Boden	50°	50°	54°

	2838L	2838S	2838H
Hubkraft	2200kg	2000kg	1800kg
Kipplast Schaufel			
Maschine gerade	1700kg	1600kg	1300kg
Maschine geknickt (45°)	1300kg	1200kg	1100kg
Kipplast Palettengabel (50cm)			
Maschine gerade	1400kg	1250kg	1100kg
Maschine geknickt	1000kg	850kg	700kg
Hydrauliktankvolumen	45l		
Dieseltankvolumen	50l		
Vorderachsgewicht	480kg	530kg	580kg
Hinterachsgewicht	1450kg		
Leergewicht (ohne Gussgewicht)	1930kg	1980kg	2030kg
Betriebsgewicht	2070kg	2120kg	2170kg

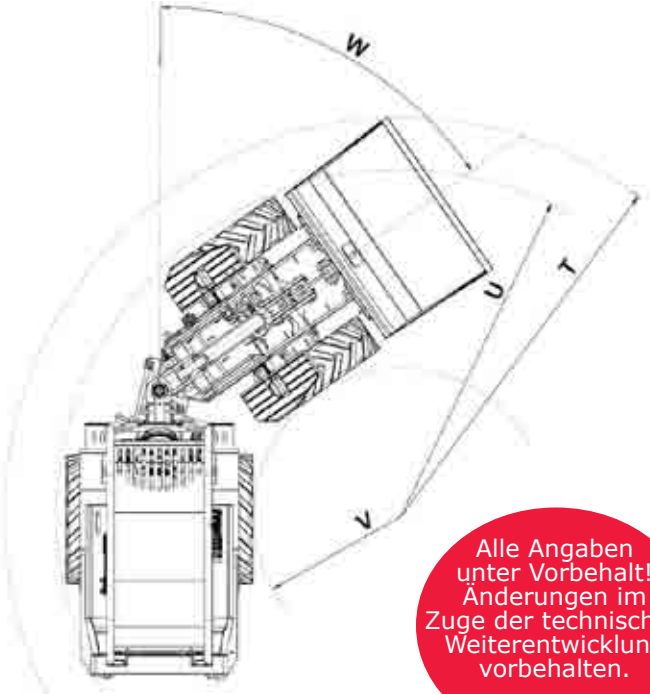

Alle Angaben unter Vorbehalt! Änderungen im Zuge der technischen Weiterentwicklung vorbehalten.

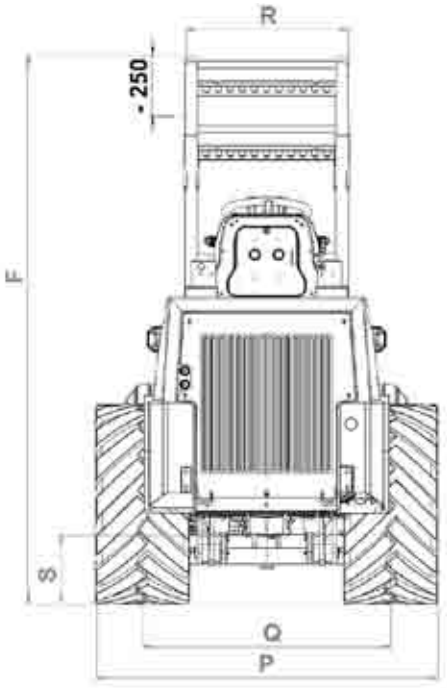

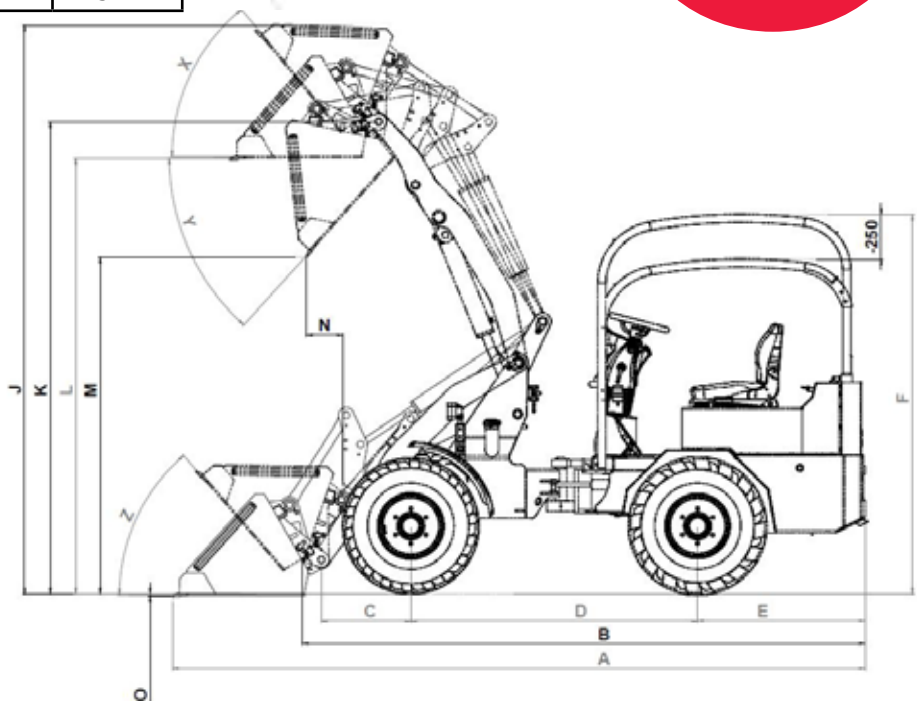

Maschinen Mauritz GesmbH
Unterstiftung 23A
A-4190 Bad Leonfelden

TEL: +43 7213 6820 - 0
office@maschinen-mauritz.at
www.maschinen-mauritz.at

MASCHINEN MAURITZ

Hoflader, Bagger und Baumaschinen