MASCHINEN MAURITZ

Hoflader, Bagger und Baumaschinen

THALER

Hoflader **2838T**

PROSPEKT 2023

THALER Teleskopradlader 2838T

EU-DOC + DPF Abgasnorm Stufe V mit DOC/DPF 6000h wartungsfrei

38 PS

Motor	3-Zylinder Yanmar Dieselmotor 28,2 KW (38PS)
Hubraum	1642ccm - 3000 U/min
Kühlung	Wasserkühler, Ölkühler
Fahrantrieb	Hydrostat mit Automotiver Steuerung/ 365 bar
Antriebsart	Axialkolbenmotor/ Gelenkwelle/ Planetenantrieb
Arbeitshydraulik	ca. 51l/min, 180 bar
Geschwindigkeit	ca. 18km/h (2-stufig mit Drehmomenterfassung)
Batterie	12V-75AH
Dieseltank	50l
Hydrauliktank	50l
Feststellbremse	Trommelbremse auf Kardanwelle auf alle 4 Räder wirkend
Betriebsbremse	Lamellenbremse im Ölbad (verschleißfrei) in der Hinterachse über Kardan auf alle 4 Räder wirkend

Standardausstattung:

- CE-Abnahme
- Hochstabile vollhydraulische Knickpendellenkung mit 2 DW-Lenkzylinder für durchgehenden Bodenkontakt aller Räder
- 3. Steuerkreis vorne mit Zylinderfunktion (DN12), Schnellwechsler, Tippfunktion und Raste bei mechanischer Ausführung
- Multifunktionsjoystick, Einhebelsteuerung mit Schwimmstellung auf Heben-Senken-Funktion sowie Straßensperre für Kreuzsteuerung und 3. Steuerkreis (mechanisch)
- Schnell / Langsam (Knopfdruck) sowie Richtungswechsel (Kippschalter) auf Joystick
- Individuell einstellbare digitale Lenksäule inkl. Betriebsstundenzähler, Kraftstoffanzeige, Temperaturanzeige und Drehzahlmesser
- Optimierte Parallelführung
- Elektrische Bedienung des Teleskoparms
- Thaler-Inch-Brems-Pedal
- Mechanisch gefederter Fahrersitz mit Sicherheitsgurt und Fahrerrückhaltesystem nach aktueller Maschinenrichtlinie
- Fops-Rops-Fahrerschutzdach (optional Kabine)
- 3 LED-Arbeitsscheinwerfer je 1150lm auf dem Dach (2x vorne, 1x hinten)
- Bequemer Einstieg ohne Stolperfallen wie Mitteltunnel
- Gute Übersicht durch intelligente Vorderwagenkonstruktion
- Motorhaube aus massivem Stahl nach oben kippbar für ideale Zugänglichkeit für Wartungen
- Hintere Motorabdeckung aus GFK seitlich zu öffnen
- Alle Schmierpunkte gut erreichbar (teilw. nach außen verlegt)
- 120 kg Gussgewicht mit Abschleppvorrichtung
- Großer Kombikühler (Wasser+Öl)
- Hydraulikschutzschläuche
- Batteriehauptschalter
- Hydraulische Verriegelung über Dreiwegehahn
- Thaler-Haken-Aufnahme
- Z-Kinematik für besonders hohe Ausbrechkraft

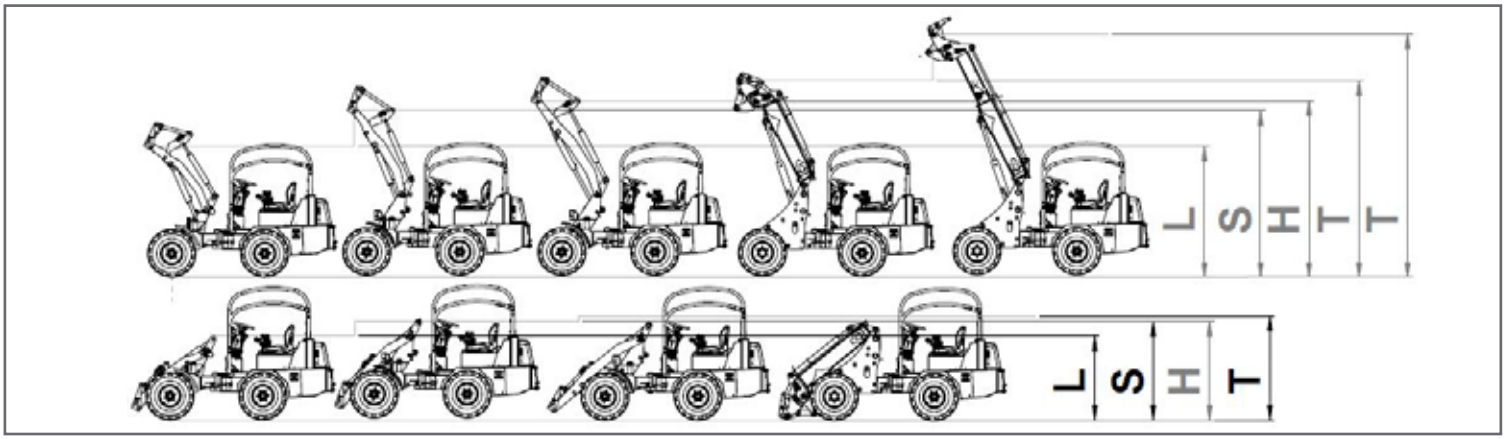

Datenblatt 2838T

Angaben ohne Zusatzgewicht - Maße bei Standardbereifung
Bemaßung ändert sich je nach Anbaugerät und Bereifung

38 PS

		2838T	
A1	Gesamtlänge mit Schaufel o. Gewicht	4725mm	
A2	Gesamtlänge mit Schaufel mit Gewicht	5675mm	
B1	Gesamtlänge ohne Schaufel mit Gewicht	3795mm	
B2	Gesamtlänge ohne Schaufel mit Gewicht	4845mm	
C	Achsmitte bis Schaufeldrehpunkt	910mm	1980mm
D	Radstand	1680mm	
E1	Hecküberhang ohne Gewicht	1145mm	
E2	Hecküberhang mit Gewicht	1215mm	
F	Höhe über Fops-Rops-Dach	2240mm	
J	Gesamtarbeitshöhe	3870mm	4620mm
K	max. Höhe am Schaufeldrehpunkt	3292mm	4056mm
L	Überladehöhe	3142mm	3897mm
M	max. Ausschütthöhe	2480mm	3265mm
N	Reichweite bei M	500mm	870mm
O	Schürftiefe	100mm	
P	Gesamtbreite Standardbereifung	1380mm	
Q	Spurbreite	1010mm	
R	Breite über Schutzdach	660mm	
S	Bodenfreiheit	280mm	
T1	max. Radius (bei Standard Schaufel 1,40m)		
T2	Max. Radius bei Hecküberhang		
U	Radius am Außenrad	2430mm	
V	Innenradius	1230mm	
W	Knickwinkel	55°	
X	Rückrollwinkel bei max. Hubhöhe	130°	
Y	max. Auskippwinkel	50°	
Z	Rückrollwinkel am Boden	44°	

	2838T	
Hubkraft	2000kg	
	eingefahren	ausgefahren
Kipplast Schaufel		
Maschine gerade	1320kg	690kg
Maschine geknickt	900kg	390kg
Kipplast Palettengabel (50cm)		
Maschine gerade	1020kg	570kg
Maschine geknickt	700kg	350kg
Hydrauliktankvolumen	50l	
Dieseltankvolumen	50l	
Vorderachsgewicht	1140kg	
Hinterachsgewicht	1400kg	
Leergewicht	2540kg	
Betriebsgewicht	2800kg	

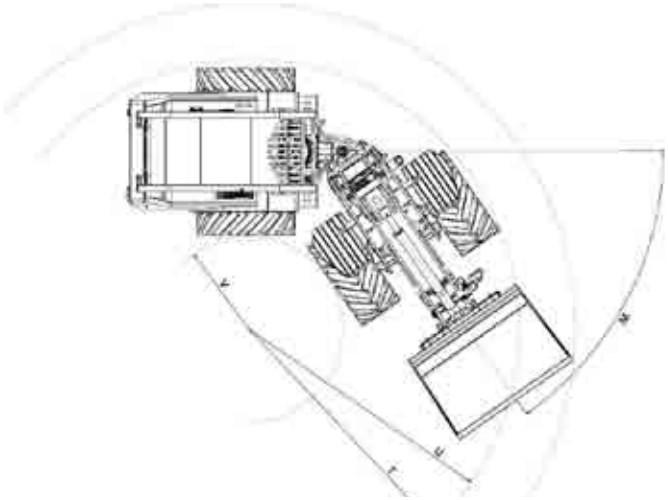

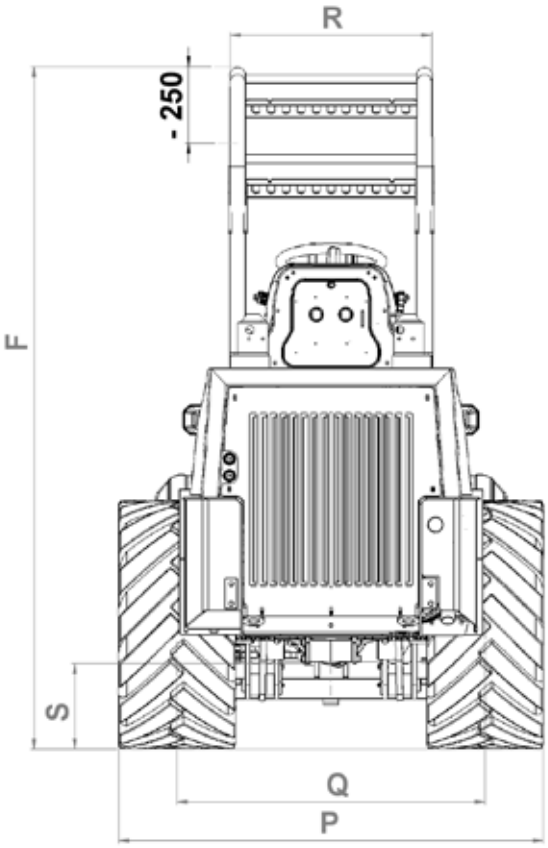

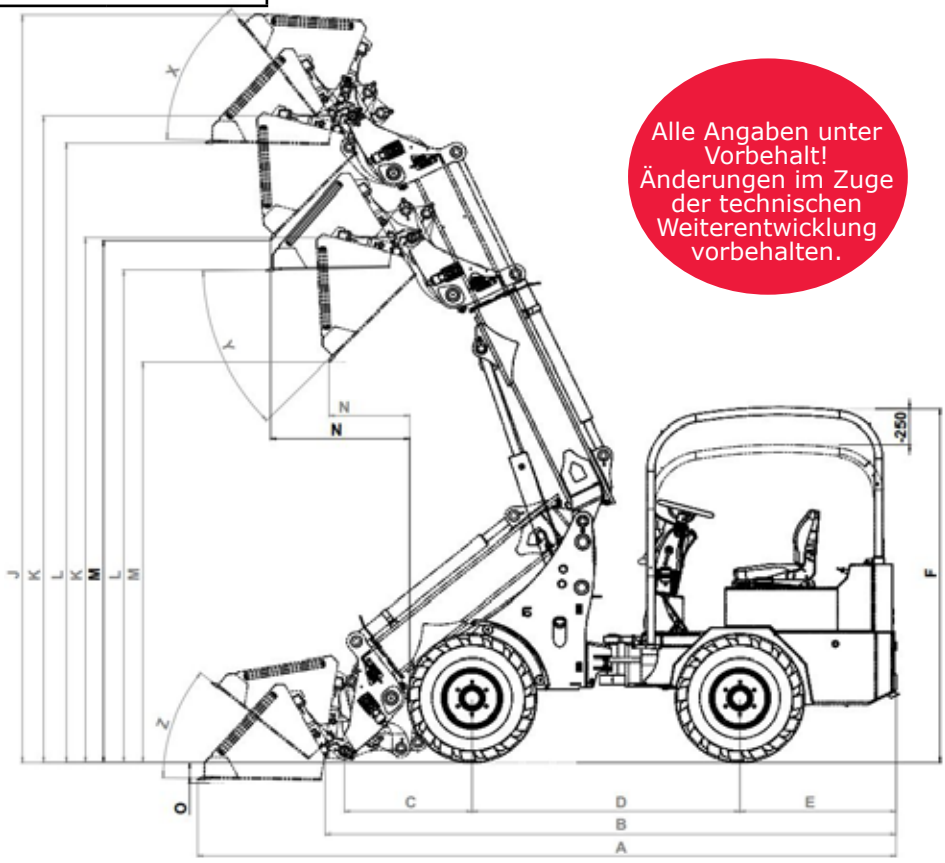

Alle Angaben unter Vorbehalt! Änderungen im Zuge der technischen Weiterentwicklung vorbehalten.

Maschinen Mauritz GesmbH
Unterstiftung 23A
A-4190 Bad Leonfelden

TEL: +43 7213 6820 - 0
office@maschinen-mauritz.at
www.maschinen-mauritz.at

MASCHINEN MAURITZ

Hoflader, Bagger und Baumaschinen