MASCHINEN MAURITZ

Hoflader, Bagger und Baumaschinen

THALER

Hoflader **3448**

PROSPEKT 2023

Radlader 3448L
Radlader 3448S
Radlader 3448H

48 PS

EU-DOC + DPF Abgasnorm Stufe V mit DOC/DPF - 6000 h wartungsfrei

Motor	4-Zylinder Yanmar Dieselmotor 34,4 KW (48PS)
Hubraum	2190ccm - 3000 U/min
Kühlung	Wasserkühler, Ölkühler
Fahrantrieb	Hydrostat mit Automotiver Steuerung/ 365 bar
Antriebsart	Axialkolbenmotor/ Gelenkwelle / Planetenantrieb
Arbeitshydraulik	ca. 51l/min, 180 bar
Geschwindigkeit	ca. 20km/h, (2-stufig mit Drehmomenterfassung)
Batterie	12V - 75AH
Dieseltank	50l
Hydrauliktank	40l
Feststellbremse	Trommelbremse auf Kardanwelle auf alle 4 Räder wirkend
Betriebsbremse	Lamellenbremse im Ölbad (verschleißfrei) in der Hinterachse über Kardan auf alle 4 Räder wirkend

Standardausstattung:

- CE-Abnahme
- Hochstabile vollhydraulische Knicklenkung mit 2 DW-Lenkzylinder für durchgehenden Bodenkontakt aller Räder
- Pendelachse im Heck für 30% mehr Standfestigkeit
- 3. Steuerkreis vorne mit Zylinderfunktion (DN12), Schnellwechsler, Tippfunktion und Raste bei mechanischer Ausführung
- Multifunktionsjoystick, Einhebelsteuerung mit Schwimmstellung auf allen Funktionen sowie Straßenspere für Kreuzsteuerung und 3 Steuerkreis (mechanisch)
- Schnell / Langsam (Knopfdruck) sowie Richtungswechsel (Kippschalter) auf Joystick
- Individuell einstellbare digitale Lenksäule inkl. Betriebsstundenzähler, Kraftstoffanzeige, Temperaturanzeige und Drehzahlenmesser
- Optimierte Parallelführung
- Thaler Inch-Brems-Pedal
- Mechanisch gefederter Fahrersitz mit Sicherheitsgurt und Fahrerrückhaltesystem nach aktueller Maschinenrichtlinie
- Fops-Rops-Fahrerschutzdach (optional Kabine)
- 3 LED-Arbeitsscheinwerfer je 1150lm auf dem Dach (2x vorne, 1x hinten)
- Bequemer Einstieg ohne Stolperfallen wie Mitteltunnel
- Gute Übersicht durch intelligente Vorderwagenkonstruktion
- Plattform aus massivem Stahl kippbar
- Motorhaube aus GFK nach oben zu öffnen für ideale Zugänglichkeit für Wartungen
- Alle Schmierpunkte gut erreichbar (teilw. nach außen verlegt)
- Zusatzgussgewicht 220 kg
- Großer Kombikühler (Wasser+Öl)
- Hydraulikschutzschläuche
- Batteriehauptschalter
- Hydraulische Verriegelung über Dreiwegehahn
- Thaler-Haken-Aufnahme

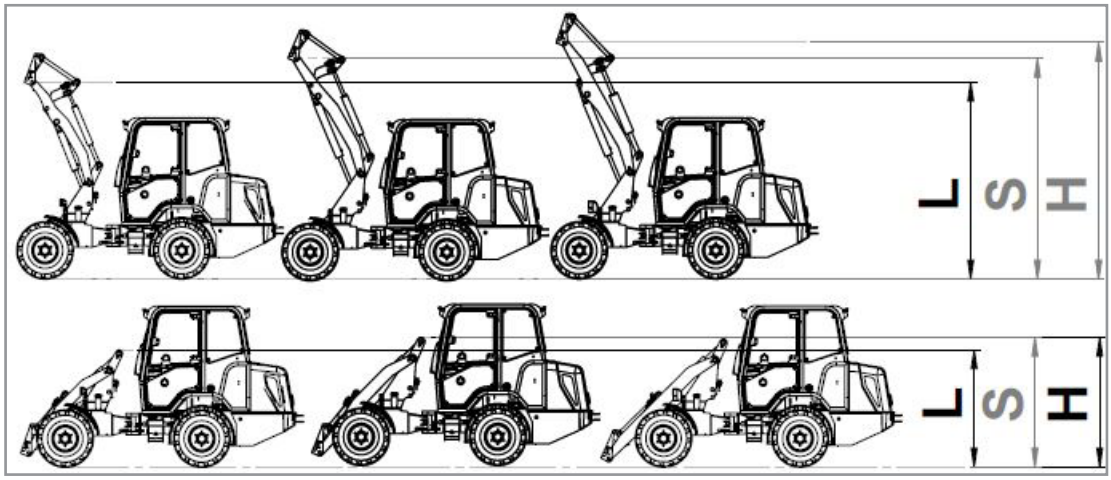

3 Schwingen Ausführung
3448 L / 3448 S / 3448 H

L = Low
+ noch bessere Übersichtlichkeit über niedrigen Vorderwagen
+ mehr Hubkraft

- weniger Hubhöhe

S = Standard
+ Standardschwinge
+ etwas mehr Hubhöhe

- weniger Hubkraft

H = High
+ Lange Schwinge
+ etwas mehr Hubhöhe

- weniger Hubkraft

Datenblatt 3448

Angaben ohne Zusatzgewicht - Maße bei Standardbereifung
Bemaßung ändert sich je nach Anbaugerät und Bereifung

48 PS

		3448L	3448S	3448H
A	Gesamtlänge mit Schaufel	4700mm	4765mm	4985mm
B	Gesamtlänge ohne Schaufel	3445mm	4005mm	4200mm
C	Achsmitte bis Schaufeldrehpunkt	522mm	592mm	780mm
D	Radstand	1950mm		
E	Hecküberhang	1355mm		
F	Höhe über Fops-Rops-Dach	2270mm		
G	Sitzhöhe	1260mm		
J	Gesamtarbeitshöhe	3335mm	3730mm	3860mm
K	max. Höhe am Schaufeldrehpunkt	2765mm	3130mm	3330mm
L	Überladehöhe	2554mm	2930mm	3110mm
M	max. Ausschütthöhe	1985mm	2390mm	2590mm
N	Reichweite bei M	235mm	310mm	325mm
O	Schürftiefe	25mm	55mm	80mm
P	Gesamtbreite Standardbereifung	1160mm		
Q	Spurbreite	900mm		
R	Breite über Schutzdach	1010mm		
S	Bodenfreiheit	280mm		
T1	max. Radius (bei Standard Schaufel 1,40m)	2880mm	2920mm	3020mm
T2	Max. Radius bei Hecküberhang	2720mm		
U	Radius am Außenrad	2382mm	2382mm	2382mm
V	Innenradius	1210mm		
W	Knickwinkel	55°		
X	Rückrollwinkel bei max. Hubhöhe	51°	53°	49°
Y	max. Auskippwinkel	47°	43°	40°
Z	Rückrollwinkel am Boden	50°	50°	54°

	3448L	3448S	3448H
Hubkraft	2900kg	2900kg	2500kg
Kipplast Schaufel			
Maschine gerade	1900kg	1800kg	1700kg
Maschine geknickt	1500kg	1510kg	1300kg
Kipplast Palettengabel (50cm)			
Maschine gerade	1800kg	1800kg	1600kg
Maschine geknickt	1300kg	1300kg	1200kg
Hydrauliktankvolumen	40l		
Dieseltankvolumen	50l		
Vorderachsgewicht	410kg	440kg	480kg
Hinterachsgewicht	2000kg	2030kg	2070kg
Leergewicht	2410kg	2450kg	2490kg
Betriebsgewicht	2650kg	2690kg	2730kg

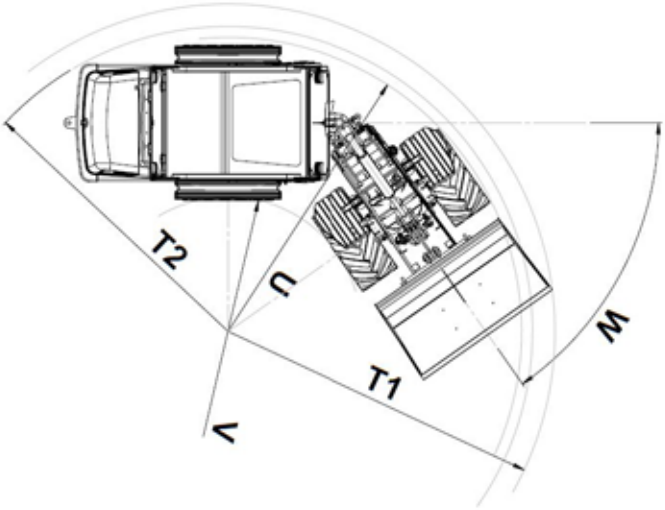

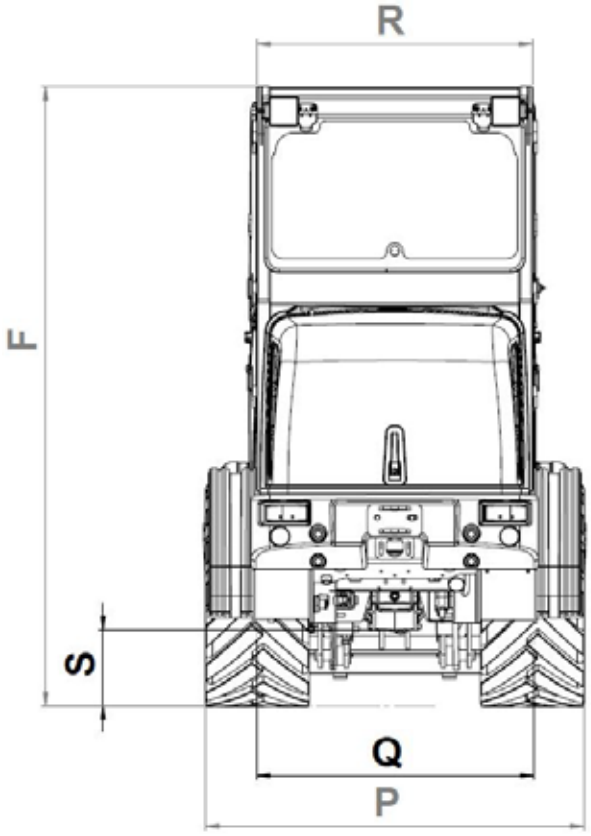

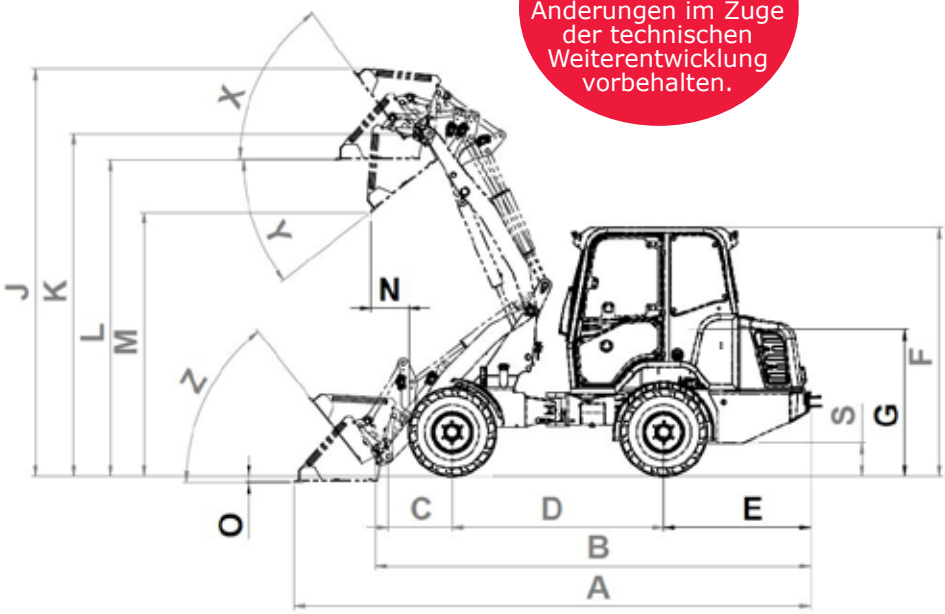

Alle Angaben unter Vorbehalt! Änderungen im Zuge der technischen Weiterentwicklung vorbehalten.

Maschinen Mauritz GesmbH
Unterstiftung 23A
A-4190 Bad Leonfelden

TEL: +43 7213 6820 - 0
office@maschinen-mauritz.at
www.maschinen-mauritz.at

MASCHINEN MAURITZ

Hoflader, Bagger und Baumaschinen