MASCHINEN MAURITZ

Hoflader, Bagger und Baumaschinen

THALER

Hoflader **3448T**

PROSPEKT 2023

THALER Teleskopradlader 3448T

EU-DOC + DPF Abgasnorm Stufe V mit DOC/DPF

48 PS

Motor	4-Zylinder Yanmar Dieselmotor 35,4 KW (48PS)
Hubraum	2190 ccm - 3000 U/min
Kühlung	Wasserkühler, Ölkühler
Fahrantrieb	Hydrostat mit Automotiver Steuerung/ 365 bar
Antriebsart	Axialkolbenmotor / Gelenkwelle / Planetenantrieb
Arbeitshydraulik	ca. 51l/min, 200 bar
Geschwindigkeit	ca. 20 km/h, (2-stufig mit Drehmomenterfassung)
Batterie	12V - 75 AH
Dieseltank	50l
Hydrauliktank	50l
Feststellbremse	Trommelbremse auf Kardanwelle auf alle 4 Räder wirkend
Betriebsbremse	Lamellenbremse im Ölbad (verschleißfrei) in der Hinterachse über Kardan auf alle 4 Räder wirkend

Standardausstattung:

- CE-Abnahme
- Hochstabile vollhydraulische Knicklenkung mit 2 DW-Lenkzylinder für durchgehenden Bodenkontakt aller Räder
- Pendelachse im Heck für 30% mehr Standfestigkeit
- 3. Steuerkreis vorne mit Zylinderfunktion (DN12), Schnellwechsler, Tippfunktion und Raste bei mechanischer Ausführung
- Multifunktionsjoystick, Einhebelsteuerung mit Schwimmstellung auf Heben-Senken-Funktion sowie Straßensperre für Kreuzsteuerung und 3. Steuerkreis (mechanisch)
- Schnell / Langsam (Knopfdruck) und Richtungswechsel (Kippschalter) auf Joystick
- Individuell einstellbare digitale Lenksäule inkl. Betriebsstundenzähler, Kraftstoffanzeige, Temperaturanzeige und Drehzahlmesser
- Optimierte Parallelführung
- Elektrische Bedienung des Teleskoparms
- Thaler-Inch-Brems-Pedal
- Mechanisch gefederter Fahrersitz mit Sicherheitsgurt und Fahrerrückhaltesystem nach aktueller Maschinenrichtlinie
- Fops-Rops-Fahrerschutzdach (optional Kabine)
- 3 LED-Arbeitsscheinwerfer je 1150lm auf dem Dach (2x vorne, 1x hinten)
- Bequemer Einstieg ohne Stolperfallen wie Mitteltunnel
- Gute Übersicht durch intelligente Vorderwagenkonstuktion
- Plattform aus massivem Stahl kippbar
- Motorhaube aus GFK nach oben zu öffnen für ideale Zugänglichkeit für Wartungen
- Alle Schmierpunkte gut erreichbar (teilw. nach außen verlegt)
- Zusatzgussgewicht 220 kg
- Großer Kombikühler (Wasser+Öl)
- Hydraulikschutzschläuche
- Batteriehauptschalter
- Hydraulische Verriegelung über Dreiwegehahn, Thaler-Haken Aufnahme
- Z-Kinematik für besonders hohe Ausbrechkraft

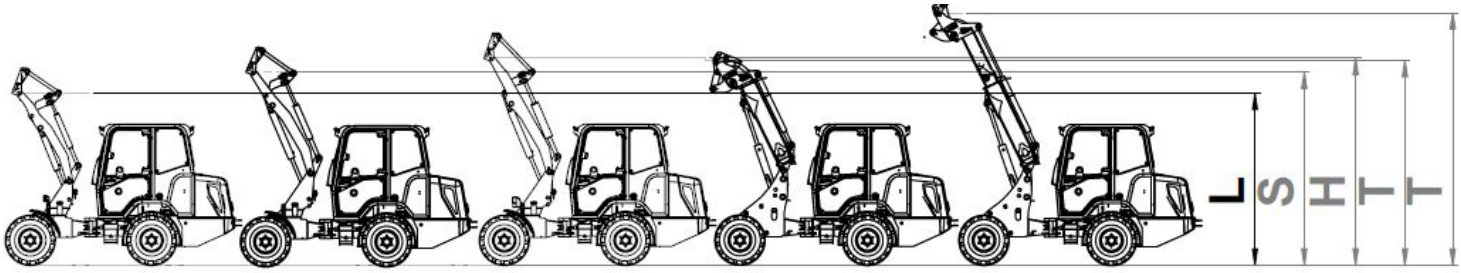

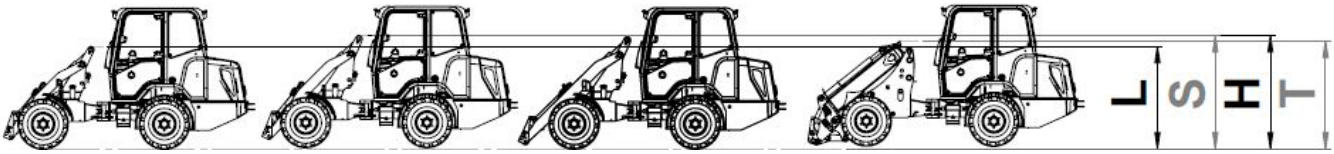

Datenblatt 3448T

Angaben ohne Zusatzgewicht - Maße bei Standardbereifung
Bemaßung ändert sich je nach Anbaugerät und Bereifung

48 PS

		3448T	
A	Gesamtlänge mit Schaufel	5230mm	
B	Gesamtlänge ohne Schaufel	4420mm	
C	Achsmitte bis Schaufeldrehpunkt	800mm	
D	Radstand	2050mm	
E	Hecküberhang	1354mm	
F	Höhe über Fops-Rops-Dach	2270mm	
J	Gesamtarbeitshöhe		4664mm
K	max. Höhe am Schaufeldrehpunkt	3292mm	4056mm
L	Überladehöhe	3142mm	3897mm
M	max. Ausschütthöhe	2508mm	3272mm
N	Reichweite bei M	500mm	870mm
O	Schürftiefe	40mm	
P	Gesamtbreite Standardbereifung	1386mm	
Q	Spurbreite	1006mm	
R	Breite über Schutzdach	1010mm	
S	Bodenfreiheit	280mm	
T	max. Radius (bei Standard Schaufel X,XXm)	2574mm	
U	Radius am Außenrad	2967mm	
V	Innenradius	1257mm	
W	Knickwinkel	55°	
X	Rückrollwinkel bei max. Hubhöhe	47°	
Y	max. Auskippwinkel	47°	
Z	Rückrollwinkel am Boden	39°	

	3448T	
Hubkraft	2500kg	
	eingefahren	ausgefahren
Kipplast Schaufel		
Maschine gerade	2280kg	1270kg
Maschine geknickt	1680kg	940kg
Kipplast Palettengabel (50cm)		
Maschine gerade	2070kg	1330kg
Maschine geknickt	1570kg	730kg
Hydrauliktankvolumen	50l	
Dieseltankvolumen	50l	
Vorderachsgewicht	800kg	
Hinterachsgewicht	2000kg	
Leergewicht	2800kg	
Betriebsgewicht	3300kg	

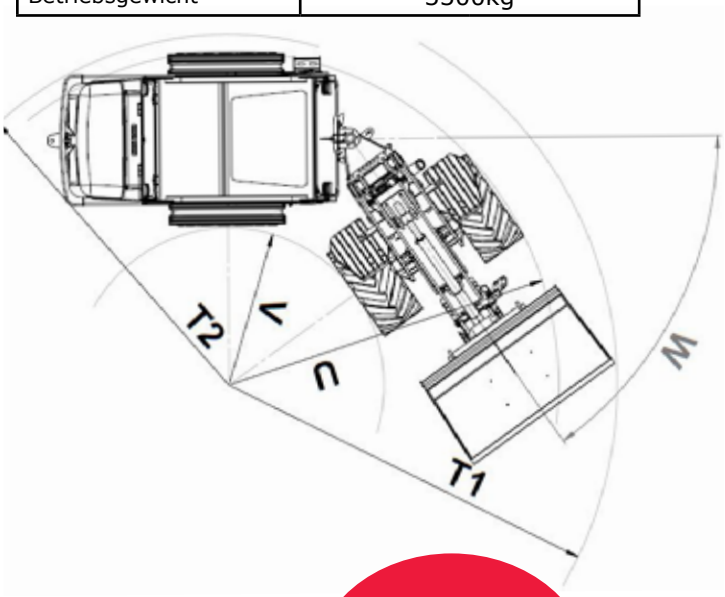

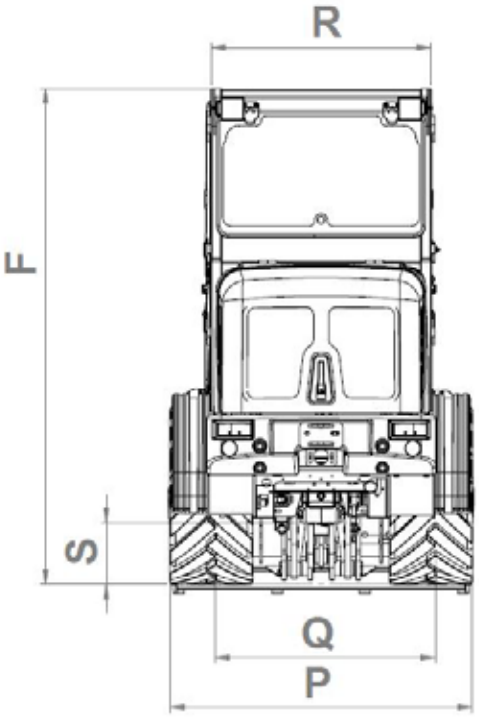

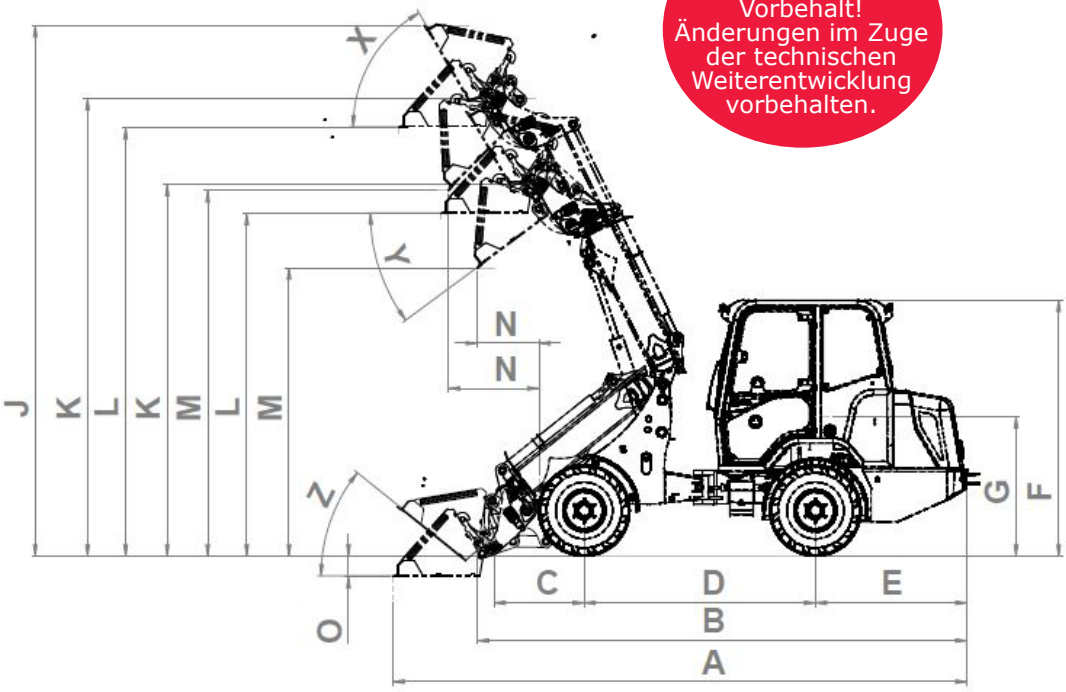

Alle Angaben unter Vorbehalt! Änderungen im Zuge der technischen Weiterentwicklung vorbehalten.

Maschinen Mauritz GesmbH
Unterstiftung 23A
A-4190 Bad Leonfelden

TEL: +43 7213 6820 - 0
office@maschinen-mauritz.at
www.maschinen-mauritz.at

MASCHINEN MAURITZ

Hoflader, Bagger und Baumaschinen