MASCHINEN MAURITZ

Hoflader, Bagger und Baumaschinen

THALER

Hoflader **4275**

PROSPEKT 2023

THALER Teleskopradlader 4275T

EU-DOC + DPF Abgasnorm Stufe V mit DOC/DPF

72 PS

Motor	Quer eingebauter 4-Zylinder Yanmar Dieselmotor 53 KW (72PS)
Hubraum	3320 ccm - 2500 U/min
Kühlung	Wasserkühler, Ölkühler
Fahrantrieb	Hydrostat mit Automotiver Steuerung/ 365 bar
Antriebsart	Axialkolbenmotor/ Gelenkwelle/ Planetenantrieb mit Lamellen-Selbstsperrdifferential (40%)
Arbeitshydraulik	ca 75l/min, 200 bar
Geschwindigkeit	ca. 12 km/h und 25km/h, (2-stufig mit Drehmomenterfassung)
Batterie	12V - 75AH
Dieseltank	50l
Hydrauliktank	70l
Feststellbremse	Trommelbremse auf Kardanwelle auf alle 4 Räder wirkend
Betriebsbremse	Lamellenbremse im Ölbad (verschleißfrei) in der Hinterachse über Kardan auf alle 4 Räder wirkend

Standardausstattung:

- CE-Abnahme
- Starre Knicklenkung mit 2 DW-Lenkzylinder für durchgehenden Bodenkontakt aller Räder
- Pendelachse im Heck für besonders hohe Standfestigkeit
- Planetenantrieb mit automatischem Lamellenselbstsperrdifferential (40%)
- 3. Steuerkreis vorne mit Zylinderfunktion (DN12) Schnellwechsler, Tippfunktion und Raste bei mechanischer Ausführung
- Multifunktionsjoystick, Einhebelsteuerung, Straßensperre für Kreuzsteuerung und 3. Steuerkreis (elektrisch)
- Schnell / Langsam (Knopfdruck) sowie Richtungswechsel (Kippschalter) auf Joystick
- Individuell einstellbare digitale Lenksäule inkl. Betriebsstundenzähler, Kraftstoffanzeige, Temperaturanzeige und Drehzahlmesser
- Optimierte Parallelführung
- Elektrische Bedienung des Teleskoparms
- Thaler Inch-Brems-Pedal
- Mechanisch gefederter Fahrersitz mit Sicherheitsgurt und Fahrerrückhaltesystem nach aktueller Maschinenrichtlinie
- Offene Teilkabine: Scheibe vorne, Scheibe hinten, Scheibe oben sowie Scheibenwischer vorne (Vollkabine optional)
- Getränkehalter
- 3 LED-Arbeitsscheinwerfer je 1150lm auf dem Dach (2x vorne, 1x hinten)
- Straßentaugliche Beleuchtung (ohne ABE)
- Bequemer Einstieg ohne Stolperfallen wie Mitteltunnel
- Gute Übersicht durch intelligente Vorderwagenkonstruktion
- Fahrerstand seitlich kippbar mit Motorhaube aus GFK nach oben zu öffnen, für ideale Zugänglichkeit für Wartungen
- Alle Schmierpunkte gut erreichbar (teils nach außen verlegt)
- Großer Kombikühler (Öl+Wasser)
- Hydraulikschutzschläuche
- Batteriehauptschalter
- Hydraulische Verriegelung über Dreiwegehahn
- Thaler-Haken-Aufnahme
- Z-Kinematik für besonders hohe Ausbrechkraft

Datenblatt 4275T

Angaben ohne Zusatzgewicht - Maße bei Standardbereifung
Bemaßung ändert sich je nach Anbaugerät und Bereifung

72 PS

		4275T		
	mit Reifenoptionen	**405/70R20 550/55R22,5 455/65R19,5**	**500/45R20**	**600/40R22,5**
A	Gesamtlänge mit Schaufel	5750mm		
B	Gesamtlänge ohne Schaufel	5070mm		
C	Achsmitte bis Schaufeldreh-punkt	1090mm		
D	Radstand	2300mm		
E	Hecküberhang	1470mm		
F	Höhe über Fops-Rops Dach	2570mm	2510mm	2570mm
J	Gesamtarbeitshöhe	5540mm		
K	max. Höhe am Schaufel-drehpunkt	eingefahren:2850mm ausgefahren: 4760mm		
L	Überladehöhe	eingefahren 3550mm ausgefahren 4460mm		3490mm 4400mm
M	max. Ausschütthöhe	3910mm	3910mm	3850mm
N	Reichweite bei M			
O	Schürftiefe	60mm	110mm	100mm
P	Gesamtbreite	1730mm 1780mm 1780mm	1800mm	2050mm
Q	Spurbreite	1390mm		
R	Breite über Bügel	1320mm		
S	Bodenfreiheit	420mm	360mm	420mm
T	max. Radius	4320mm		
U	Radius am Außenrad	3650mm		
V	Innenradius	1720mm		
W	Knickwinkel	45°		
X	Rückrollwinkel bei max. Hubhöhe	68°		
Y	max. Auskippwinkel	40°		
Z	Rückrollwinkel am Boden	44°		

	4275T	
Hubkraft	4000kg	
	eingefahren	ausgefahren
Kipplast Schaufel		
Maschine gerade	3000kg	
Maschine geknickt (45°)	2500kg	
Kipplast Palettengabel (50cm)		
Maschine gerade	2500kg	
Maschine geknickt	2000kg	
Hydrauliktankvolumen	70l	
Dieseltankvolumen	50l	
Vorderachsgewicht	1700kg	
Hinterachsgewicht	3200kg	
Leergewicht	4900kg	
Betriebsgewicht	5200kg	

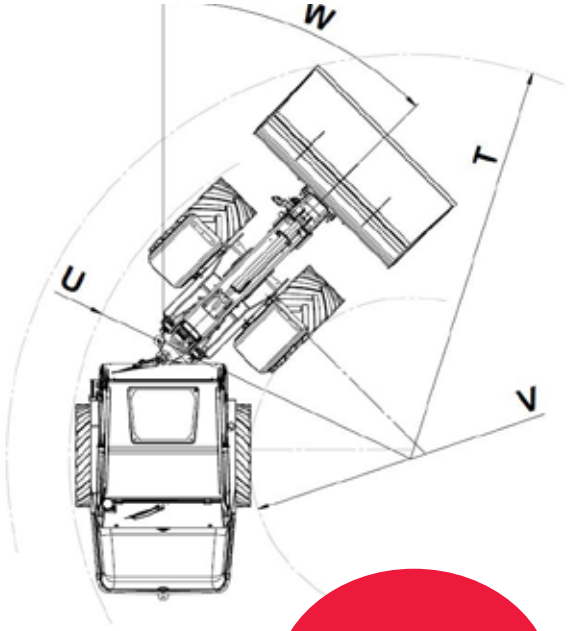

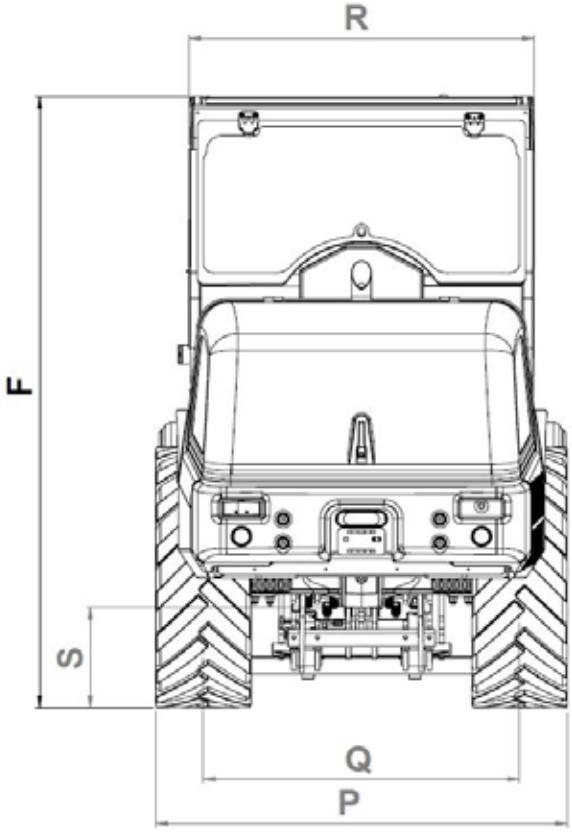

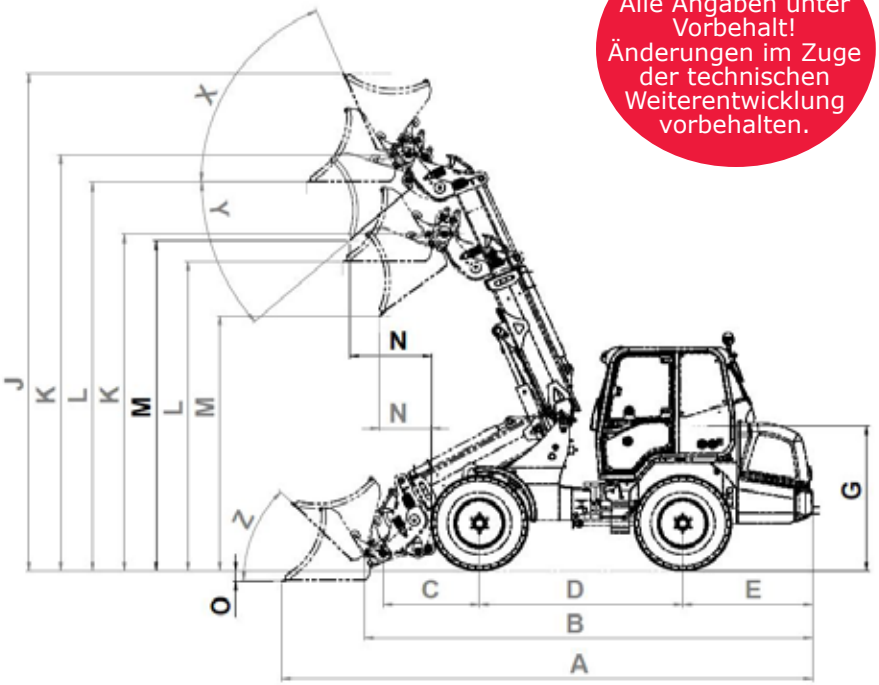

Alle Angaben unter Vorbehalt! Änderungen im Zuge der technischen Weiterentwicklung vorbehalten.

Eigengewicht Kabine 250 kg

Maschinen Mauritz GesmbH
Unterstiftung 23A
A-4190 Bad Leonfelden

TEL: +43 7213 6820 - 0
office@maschinen-mauritz.at
www.maschinen-mauritz.at

MASCHINEN MAURITZ

Hoflader, Bagger und Baumaschinen