MASCHINEN MAURITZ

Hoflader, Bagger und Baumaschinen

THALER

Hoflader **48T18**

PROSPEKT 2023

THALER Teleskoplader 48T18

EU-DOC + DPF Abgasnorm Stufe V mit DOC/DPF

48 PS

Fixes Chassis mit Heck-Pendelachse für besonders gute Standsicherheit wegen gleichbleibender Kipplast

Motor	4-Zylinder Yanmar Dieselmotor 35,4 KW (48PS)
Hubraum	2190ccm - 3000 U/min
Kühlung	Wasserkühler, Ölkühler
Fahrantrieb	Hydrostat mit Automotiver Steuerung/ 365 bar
Antriebsart	Axialkolbenmotor/ Gelenkwelle/ Planetenantrieb
Arbeitshydraulik	ca. 60l/min, 180bar
Geschwindigkeit	ca. 20km/h, (2-stufig mit Drehmomenterfassung)
Batterie	12-75AH
Dieseltank	50l
Hydrauliktank	50l
Feststellbremse	Trommelbremse auf Kardanwelle auf alle 4 Räder wirkend
Betriebsbremse	Trommelbremse auf Hinterachse über Kardan auf alle 4 Räder wirkend

Standardausstattung:

- CE-Abnahme
- Vollhydraulische Allradlenkung mit Einschlagwinkel von 38° auf alle 4 Räder
- 3. Steuerkreis vorne mit Zylinderfunktion (DN12), Schnellwechsler, Tippfunktion und Raste sowie Druckentlastung bei mechanischer Ausführung
- Multifunktionsjoystick, Einhebelsteuerung und Straßensperre für Kreuzsteuerung und 3. Steuerkreis (elektrisch)
- Schnell / Langsam (Knopfdruck) sowie Richtungswechsel (Kippschalter) auf Joystick
- Individuell einstellbare digitale Lenksäule inkl. Betriebsstundenzähler, Kraftstoffanzeige, Temperaturanzeige und Drehzahlmesser
- Optimierte Parallelführung
- Elektrische Bedienung des Teleskoparms
- Thaler-Inch-Brems-Pedal
- Mechanisch gefederter Fahrersitz mit Sicherheitsgurt und Fahrerrückhaltesystem nach aktueller Maschinenrichtlinie
- Geräumige Vollkabine mit Heizung/Lüftung, Multimediasystem sowie Scheibenwischer (vorne + Dach)
- 3 LED Arbeitsscheinwerfer je 1150lm auf dem Dach (2x vorne, 1x hinten)
- Bequemer Einstieg ohne Stolperfallen wie Mitteltunnel
- Gute Übersicht nach vorne, oben und rechts durch intelligente Motorhauben- und Kabinenkonstruktion
- Motorhaube aus GFK nach oben zu öffnen
- Alle Schmierpunkte gut erreichbar (teilw. nach außen verlegt)
- Großer Kombikühler (Wasser+Öl)
- Hydraulikschutzschläuche
- Batteriehauptschalter
- Hydraulische Verriegelung über Steuergerät (2-Hand-Bedienung)
- Thaler-Haken-Aufnahme
- Z-Kinematik für besonders hohe Ausbrechkraft

Datenblatt 48T18

Angaben ohne Zusatzgewicht - Maße bei Standardbereifung
Bemaßung ändert sich je nach Anbaugerät und Bereifung

48 PS

		48T18	
A	Gesamtlänge mit Schaufel	4030mm	
B	Gesamtlänge ohne Schaufel	3360mm	
C	Achsmitte bis Schaufeldrehpunkt	660mm	
D	Radstand	2040mm	
E	Hecküberhang	450mm	
	Höhe über Kabine	1990mm	
	Sitzhöhe	1000mm	
	max. Höhe am Schaufeldrehpunkt	4900mm	
I	Überladehöhe	3400mm	4800mm
	max. Ausschütthöhe bei 68°	2620mm	4000mm
	Schüttweite bei 68°	290mm	
	Schüttweite bei 30°	880mm	
M	Gesamtbreite Standardbereifung	1800mm	
N	Spurbreite	1400mm	
	Schürftiefe	40mm	
	Bodenfreiheit	260mm	
	Innenradius	940mm	
	Lenkeinschlag	4x38°	
	max. Auskippwinkel	68°	
	Rückrollwinkel am Boden	46°	

	48T18	
Hubkraft	2500kg	
	eingefahren	ausgefahren
Kipplast Schaufel		
Maschine gerade		
Kipplast Palettengabel (50cm)		
Maschine gerade	1550kg	580kg
Hydrauliktankvolumen	50l	
Dieseltankvolumen	50l	
Vorderachsgewicht	1540kg	
Hinterachsgewicht	1485kg	
Leergewicht	3050kg	
Betriebsgewicht	3350kg	

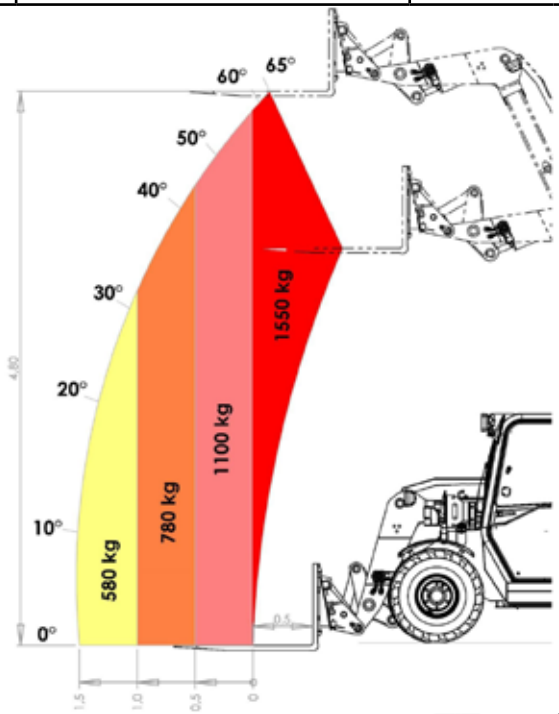

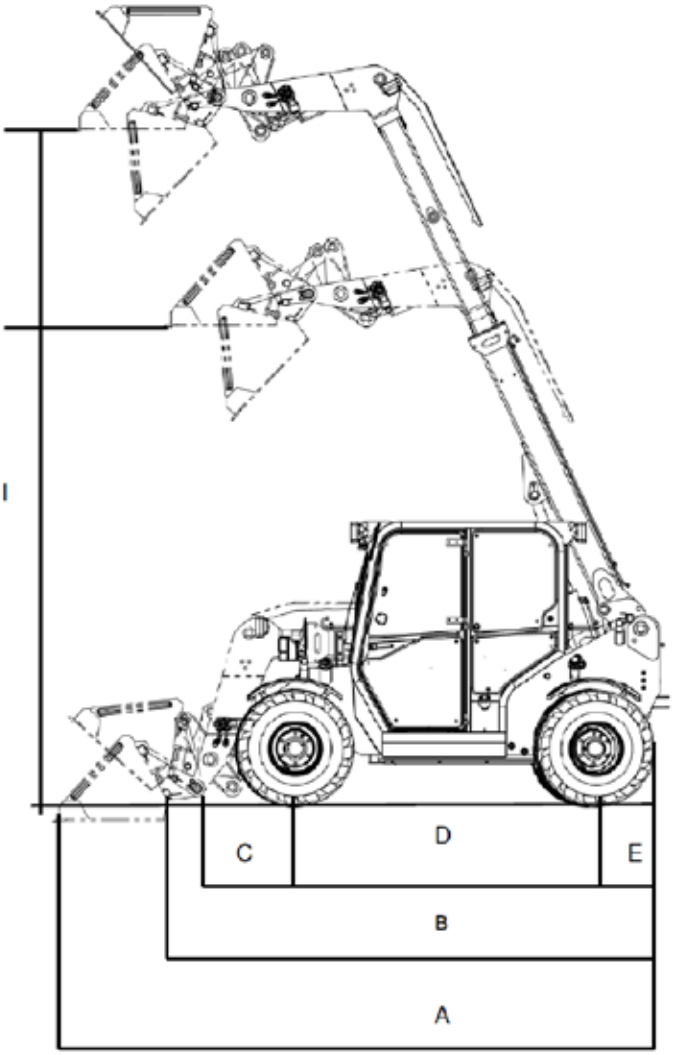

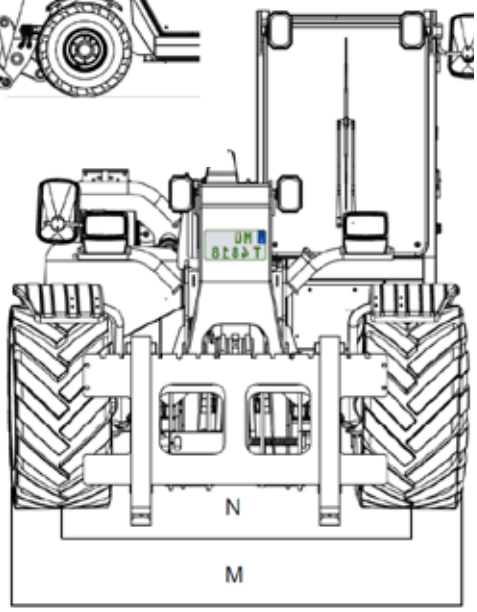

Alle Angaben unter Vorbehalt! Änderungen im Zuge der technischen Weiterentwicklung vorbehalten.

Eigengewicht Kabine 250 kg

Maschinen Mauritz GesmbH
Unterstiftung 23A
A-4190 Bad Leonfelden

TEL: +43 7213 6820 - 0
office@maschinen-mauritz.at
www.maschinen-mauritz.at

MASCHINEN MAURITZ

Hoflader, Bagger und Baumaschinen